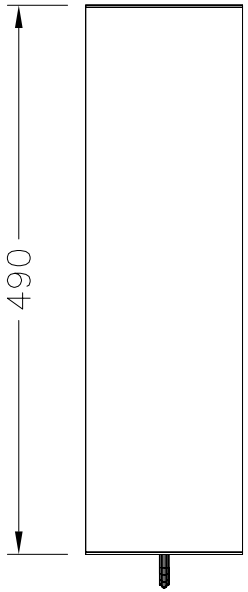

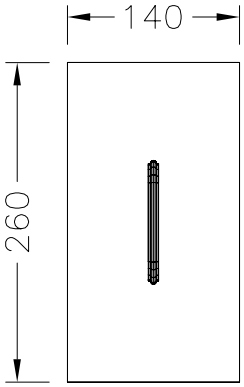

不锈钢药品架W140D490H260 * 7组

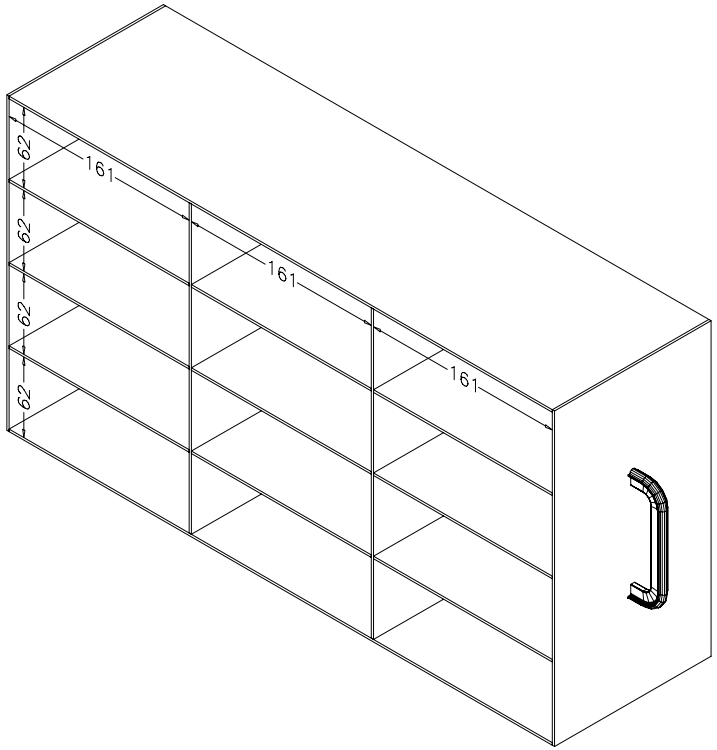

备注：1.2mm厚F304拉丝不锈钢板